Jinete para ménsula

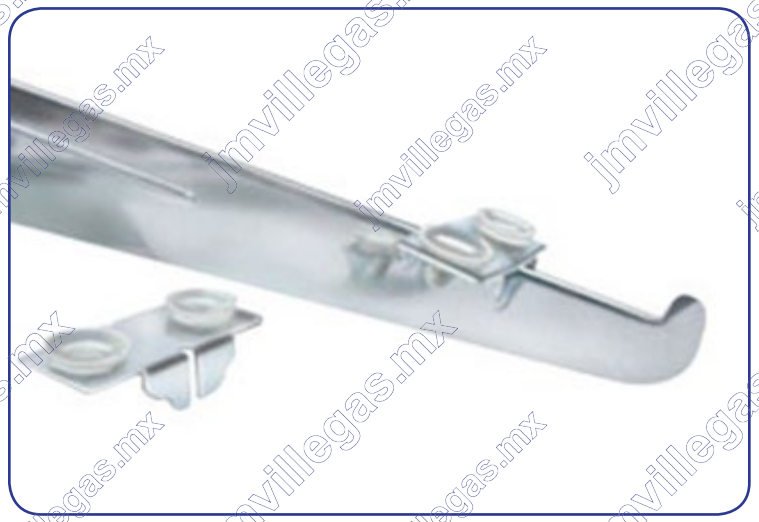

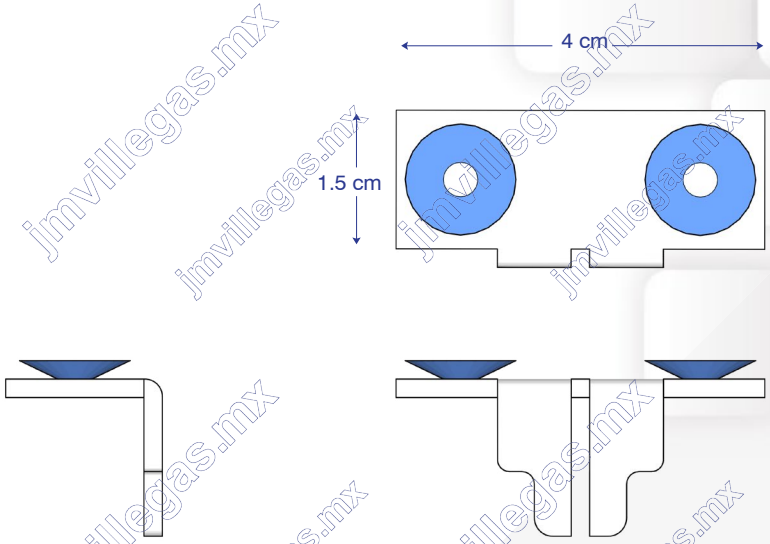

Descripción: Jinete para ménsula, galvanizado, fabricado en lámina calibre 18, incluye 2 gomas para mejorar el soporte de los entrepaños de cristal.

CLAVE	MEDIDAS	PRESENTACIÓN
1-MEJIN-C	4 x 1.5 cm	Caja con 100 pz

Propiedad Intelectual de JM Villegas S.A de C.V. Toda reproducción queda prohibida.

ventas@jmvillegas.mx
Tel. (55) 5804 2600
Lada 01 800 00 666 00