Cremallera en “U” ranurado doble

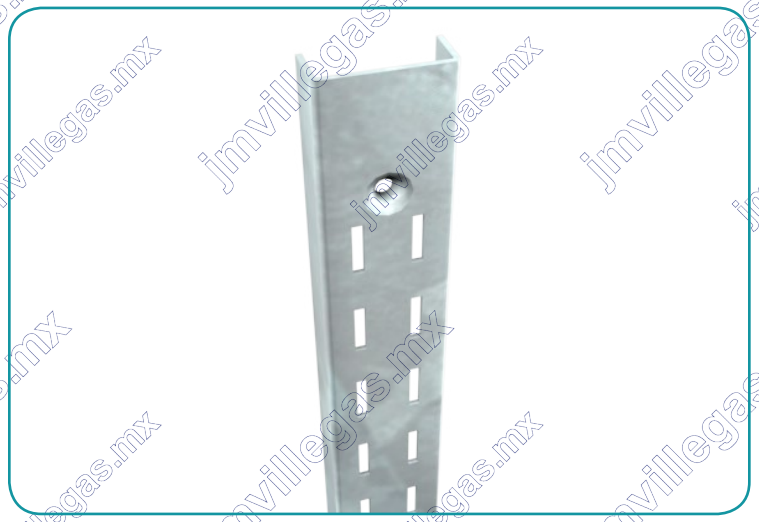

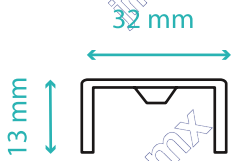

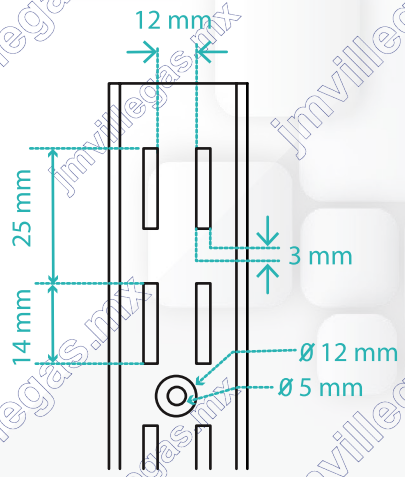

Descripción: Cremallera en “U” ranurado doble con paso 1”, calibre 14, cromo.

CLAVE	MEDIDAS	PRESENTACIÓN
2-Al14-284-10	213 cm	Paquete 10 pz

Propiedad Intelectual de JM Villegas S.A. de C.V. Toda reproducción queda prohibida.

ventas@jmvillegas.mx
Tel. (55) 5804 2600
Lada 01 800 00 666 00