Ménsula plana ajustable para cremallera

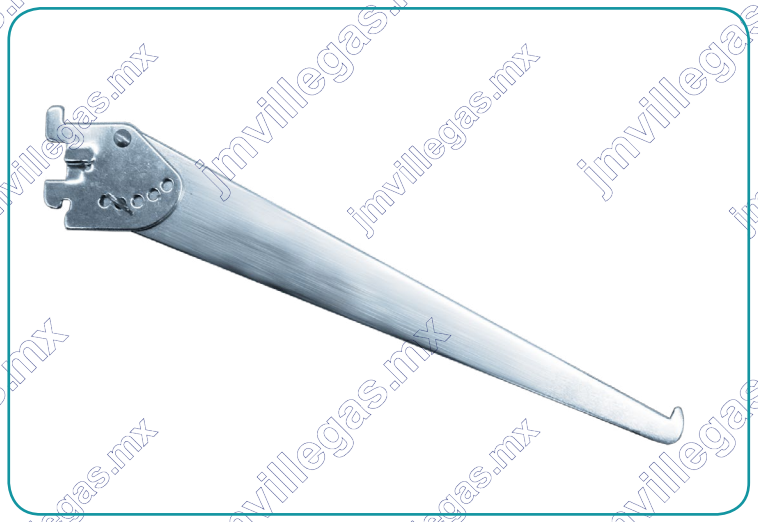

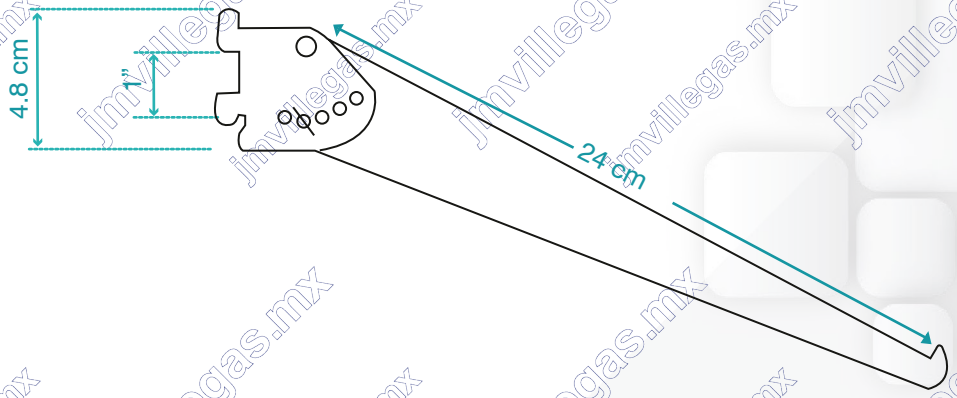

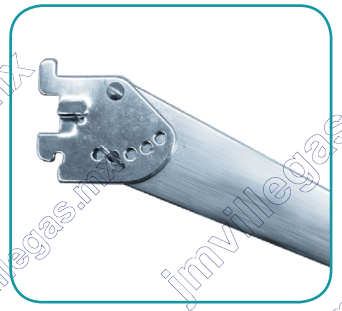

Descripción: Ménsula plana para cremallera 2 puntos de apoyo con paso 1", seguro superior y ajuste gradual, fabricada en lámina calibre 13, cromo.

CLAVE	MEDIDAS	PRESENTACIÓN
2-Q10-24	25 cm	Caja con 24 pz
2-Q12-24	30 cm	Caja con 24 pz
2-Q14-24	35 cm	Caja con 24 pz

Propiedad Intelectual de JM Villegas S.A. de C.V. Toda reproducción queda prohibida.

ventas@jmvillegas.mx
Tel. (55) 5804 2600
Lada 01 800 00 666 00