Rack viajero sencillo

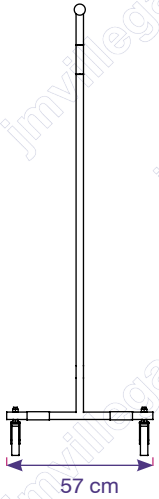

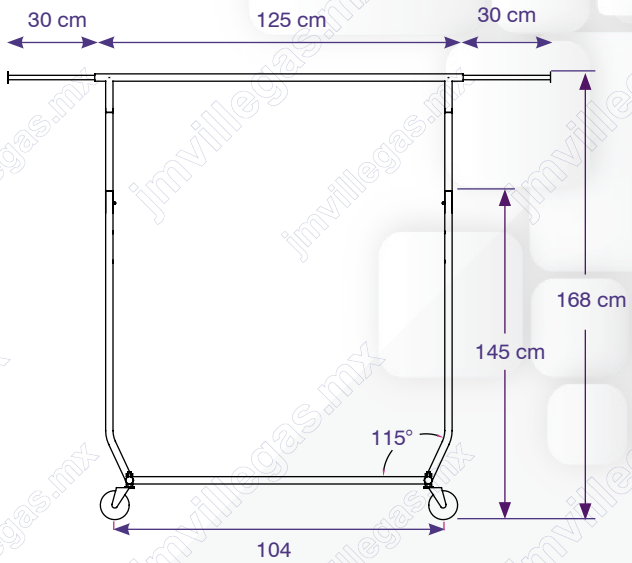

Descripción: Rack viajero con altura y frente ajustable, frente 125 a 185 x fondo 057 x alto 145 a 168 cm, cromo.

CLAVE	MEDIDAS	CALIBRE	PRESENTACIÓN
5-351	125 x 057 x 145	1.4 mm	1 pz

Carga máxima sugerida 250 kg

Propiedad intelectual de JM Villegas S.A. de C.V. Toda reproducción queda prohibida.

www.jmvillegas.mx
ventas@jmvillegas.mx
Tel. 5804·2600

Rack Viajero Doble

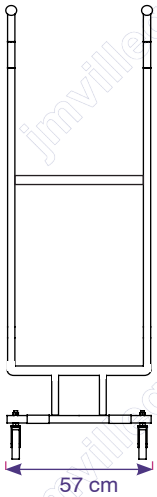

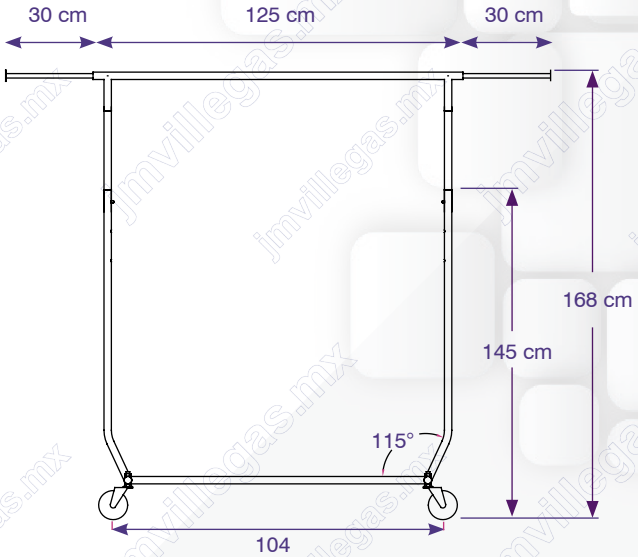

Descripción: Rack viajero doble con altura y frente ajustable, frente 125 a 185 x fondo 057 x alto 145 a 168 cm, cromo.

CLAVE	MEDIDAS	CALIBRE	PRESENTACIÓN
5-RCS-3	125 x 057 x 145	1.4 mm	1 pz

Carga máxima sugerida 250 kg

Propiedad Intelectual de JM Villegas S.A. de C.V. Toda reproducción queda prohibida.

www.jmvillegas.mx
ventas@jmvillegas.mx
Tel. 5804·2600